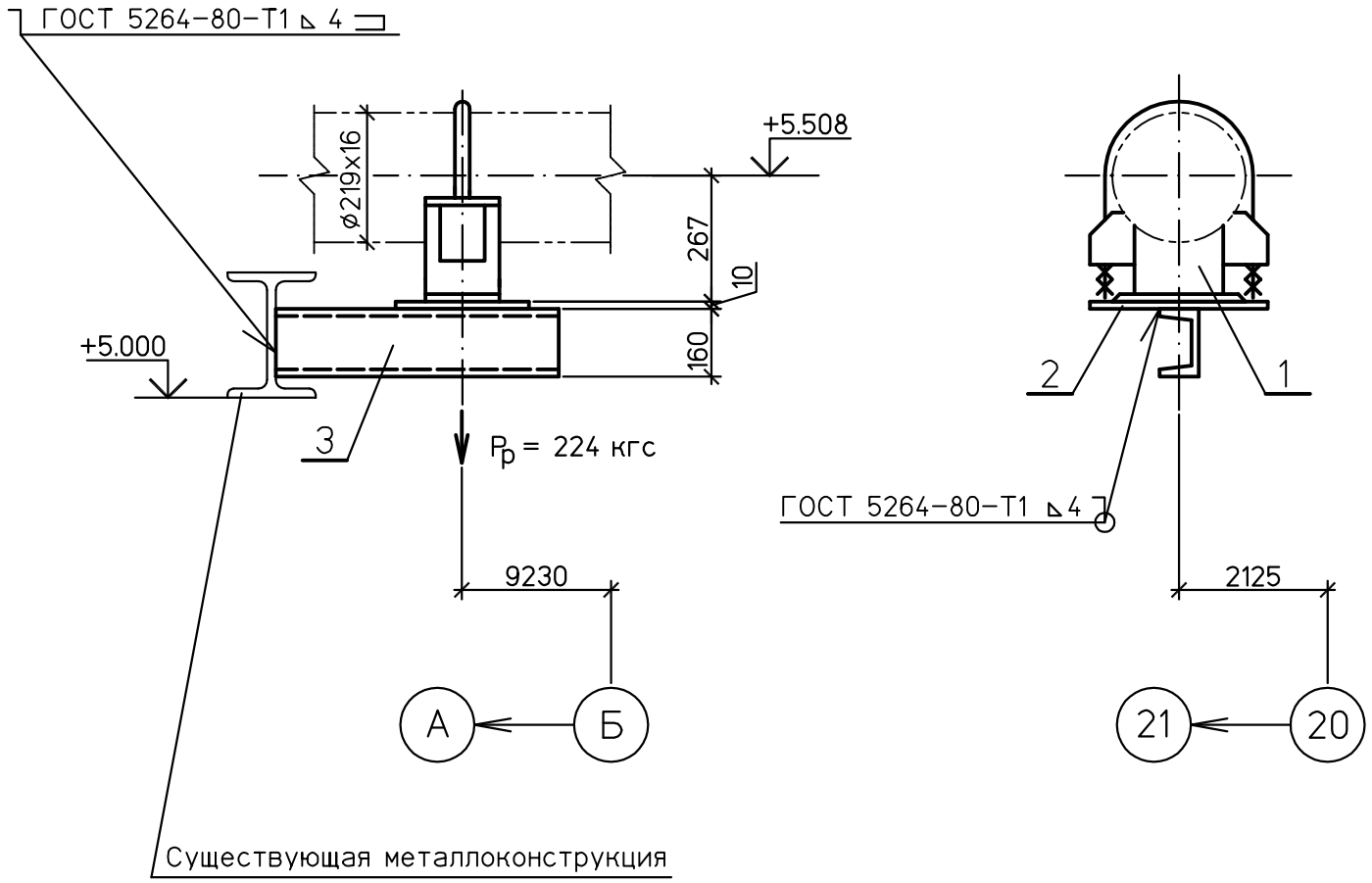

Спецификация деталей

Поз.	Обозначение	Наименование	Кол	Материал	Масса,кг ед.	Масса,кг общ.	Приме-чание
1	17 ОСТ 108.275.29-80	Опора 219	1	Сборный	9,9	9,9	
2	ГОСТ 19903-74	Лист Б-ПН-0 10х200х300	1	20 ГОСТ 14637-89	4,7	4,7	
3	ГОСТ 8240-89	Швеллер 16У L=900	1	Ст3пс6 ГОСТ 535-2005	12,8	12,8	
	ГОСТ 9467-75	Наплавленный металл		Э42А		0,2	

ИТОГО: 27,6 кг

1 Монтажный чертеж № 1350.12.38А-30UHJ-1600-TD лист 22.

Инв. № подл. 83547 | Подпись и дата | Взам. инв. №

Изм.	Кол.уч.	Лист	№док.	Подп.	Дата
Н. контр.		Михеев			
Проверил		Шкитилева			
Разработал		Михеев			

1350.12.38А-30UHJ-1600-TD

Объекты III очереди строительства ЗАО СГК (ТЭЦ)

Трубопровод машзала БВД в осях 16-28 рядах А-В и внутристанционные трубопроводы.

Стадия	Лист	Листов
р	24.1	

Напорный трубопровод ПЭН ВД №9 от ПВД №4,5. Скользящая опора 11.

ОТКРЫТОЕ АКЦИОНЕРНОЕ ОБЩЕСТВО ИНСТИТУТ ТЕПЛОЭЛЕКТРОПРОЕКТ НИЖНИЙ НОВГОРОД

Формат А3